SD 740

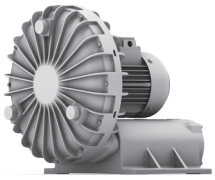

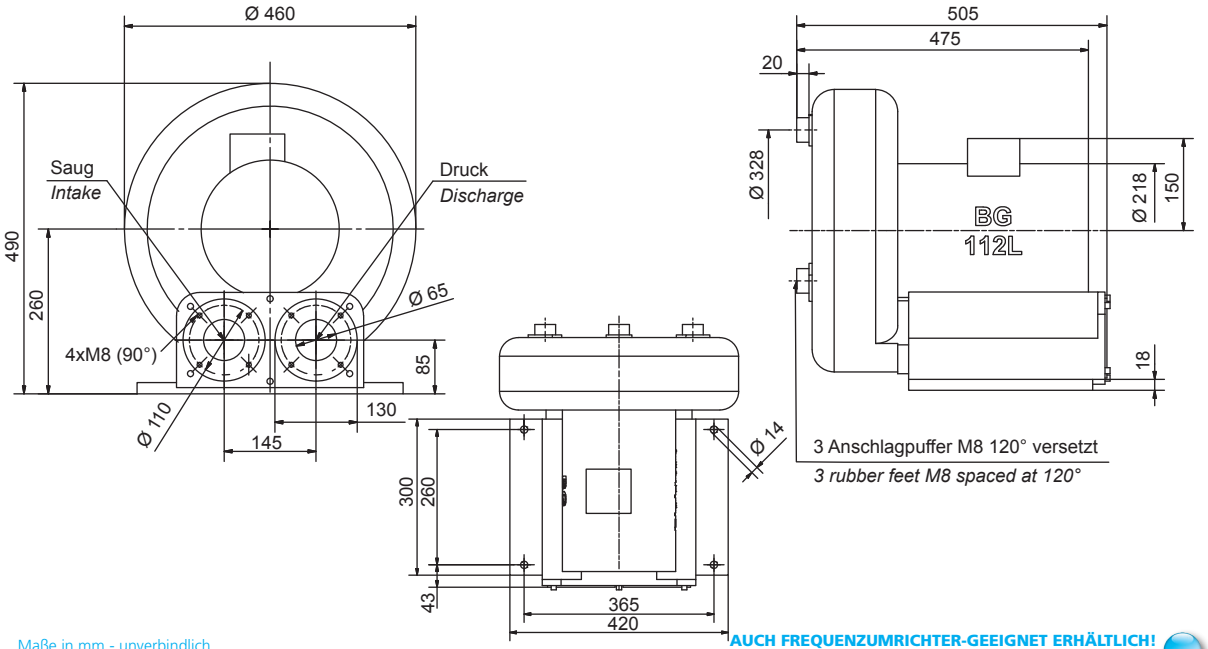

Maße in mm - unverbindlich.
Dimensions in mm - subject to modifications.

AUCH FREQUENZUMRICHTER-GEEIGNET ERHÄLTLICH!
ALSO FREQUENCY CONVERTER-SUITABLE AVAILABLE!

Typ / *Type*	Effizienzklasse / *Efficiency class*	Frequenz / *Frequency*	Grenzwerte der Drosselkurve Überdruck / *Maximum performance when used as blower*		Grenzwerte der Drosselkurve Unterdruck / *Maximum performance when used as extractor*		Nennwerte des Motors / *Motor ratings*				Schalldruckpegel / *Sound pressure level*	Gewicht (ca.) / *Weight (approx.)*
			$\dot{V}$ max. / $\dot{V}$ max.	Δp_t max. / Δp_t max.	$\dot{V}$ max. / $\dot{V}$ max.	Δp_t max. / Δp_t max.	Leistung / *Rated output*	Spannung / *Voltage*	Strom / *Current*	Drehzahl / *RPM*		
		Hz	m³/min	mbar	m³/min	mbar	kW	V	A	min⁻¹	dB (A)	kg
	-	50	6,8	400	6,8	300	5,3	360-440 Δ	11,0-10,3	2900	65	66
SD 740	-	60	8,1	350	8,1	300	6,4	440-520 Δ	12,0-11,0	3480	69	66
	IE3	60	8,1	250	8,1	280	4,8	480 Δ	7,6	3525	69	66

Überdruck / *Pressure*

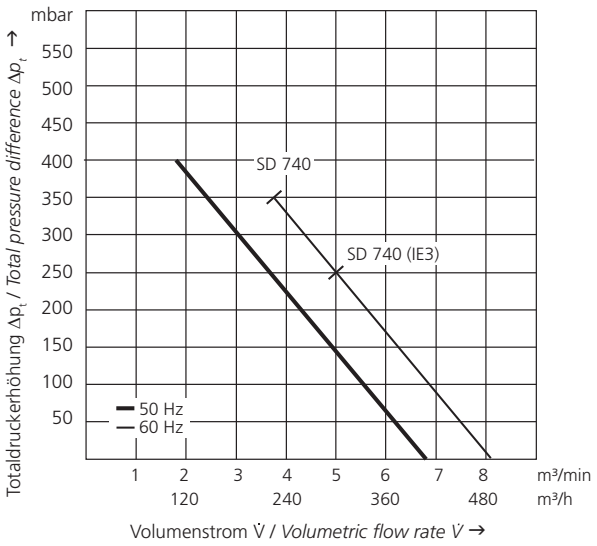

Unterdruck / *Vacuum*

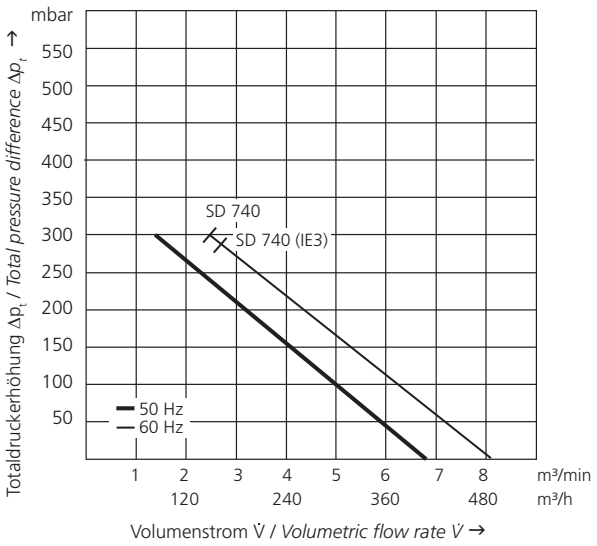

Technische und konstruktive Änderungen vorbehalten.
Technical and constructional subject to change.

11.18/13