HRD 7 FU 120/15,0

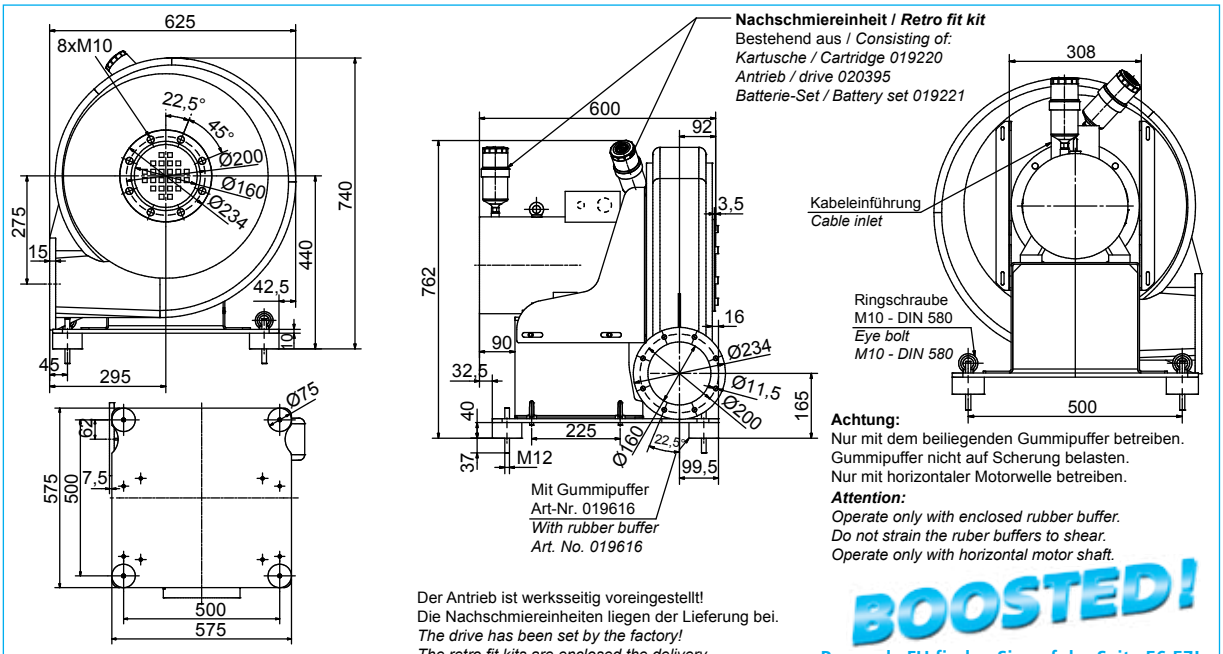

Maße in mm - unverbindlich.
Dimensions in mm – subject to modifications.

Der Antrieb ist werksseitig voreingestellt!
Die Nachschmiereinheiten liegen der Lieferung bei.
The drive has been set by the factory!
The retro fit kits are enclosed the delivery.

Achtung:
Nur mit dem beiliegenden Gummipuffer betreiben.
Gummipuffer nicht auf Scherung belasten.
Nur mit horizontaler Motorwelle betreiben.
Attention:
Operate only with enclosed rubber buffer.
Do not strain the ruber buffers to shear.
Operate only with horizontal motor shaft.

BOOSTED!

Passende FU finden Sie auf der Seite 56-57!
Suitable FU please see page 56-57!

Typ *Type*	Volumen-strom *Volumetric flow rate*	Gesamt-druck-differenz *Total pressure difference*	Spannung *Voltage*	Frequenz *Frequency*	Strom-aufnahme *Current consump-tion*	Drehzahl *Number of revolutions*	Motor-leistung *Motor rating*	Gewicht (ca.) *Weight (approx.)*
	m³/min	Pa	V	Hz	A	min^{-1}	kW	kg
HRD 7 FU* 120/15,0 Überdruck / *Pressure*	30,0	20000	400 Δ	120	32,0	7085	15,0	138
HRD 7 FU* 120/15,0 Unterdruck / *Vacuum*	40,0	16500	400 Δ	120	32,0	7085	15,0	138

*= In diesem Ventilator muss eine Drehzahlregelung installiert werden. | *A variable speed drive must be installed with this blower.*

Überdruck/*Pressure*

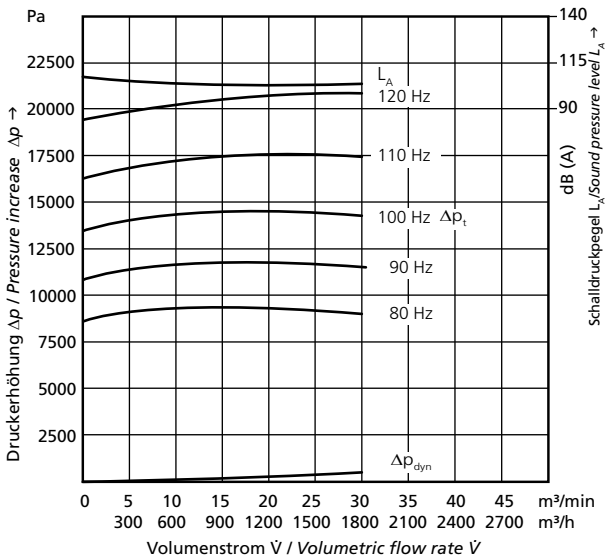

Unterdruck/*Vacuum*

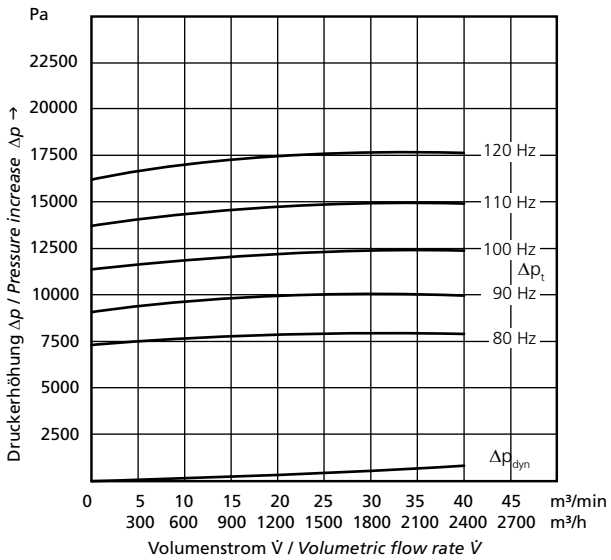

10.16/08
Technische und konstruktive Änderungen vorbehalten. Angaben gemäß ErP-Richtlinie siehe Seite 52-53.
Technical and constructional subject to change. Data according to ErP directive see page 52-53.
ENERGOEKONOM spol. s r.o., Wolkerova 433, CZ-250 82 Úvaly, Czech Republic, Tel.: +420 281 981 055, info@energoekonom.cz, www.energoekonom.cz