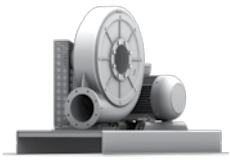

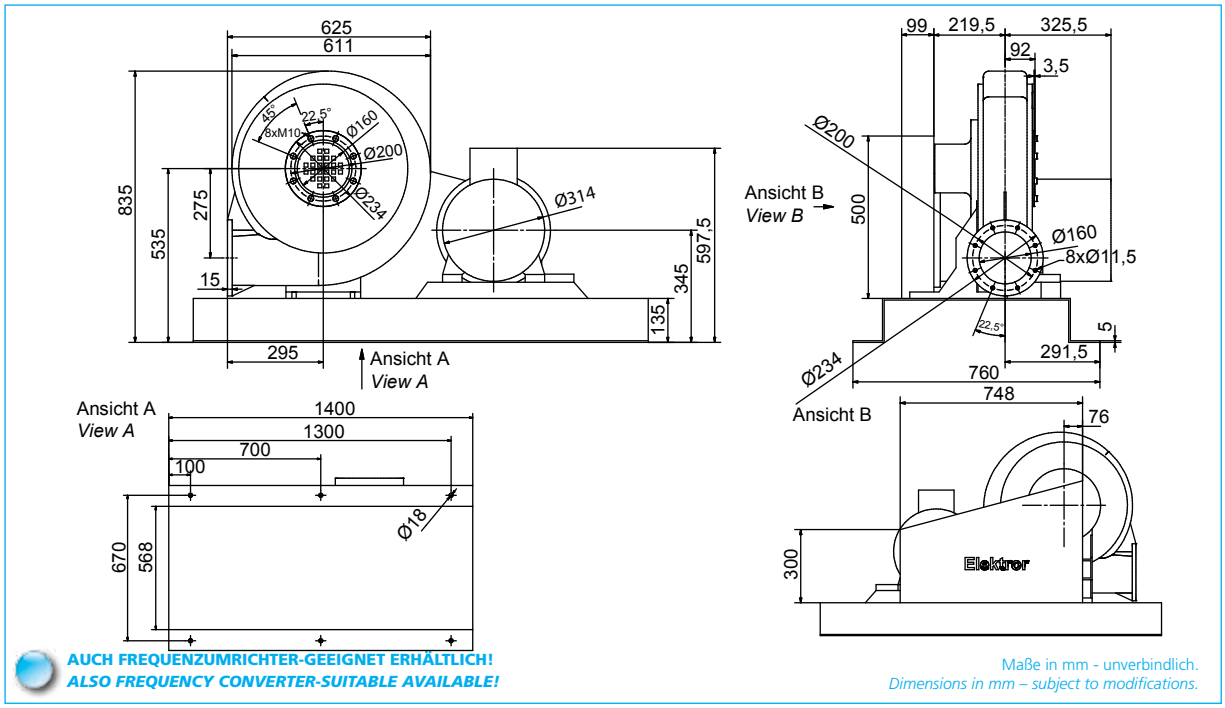

AUCH FREQUENZUMRICHTER-GEEIGNET ERHÄLTLICH!
ALSO FREQUENCY CONVERTER-SUITABLE AVAILABLE!

Maße in mm - unverbindlich.
Dimensions in mm – subject to modifications.

Typ *Type*	Effizienzklasse *Efficiency class*	Frequenz *Frequency*	Volumen-strom *Volumetric flow rate*	Gesamt-druck-differenz *Total pressure difference*	Spannung *Voltage*	Stromauf-nahme *Current consumption*	Motor-dreh-zahl *Number of revolutions*	Motor-leistung *Motor rating*	Ventila-tordreh-zahl [1] *Blower speed [1]*	Gewicht (ca.) *Weight (approx.)*
		Hz	m³/min	Pa	V	A	min⁻¹	kW	min⁻¹	kg
	IE3	50	90,0	13000	400 Δ	33,0	2950	18,5	5600	230
HRD 7/17	IE3	60	90,0	13000	400 Δ	40,2	3545	22,5	5600	230
	NEMA*	60	90,0	13000	480 Δ	33,5	3545	22,5	5600	230

***** NEMA Premium [1] Drehzahlabweichungen von ± 5% sind möglich./*Deviations in the revolutions of ± 5% are possible.*

Kennlinien/*Characteristic curves*

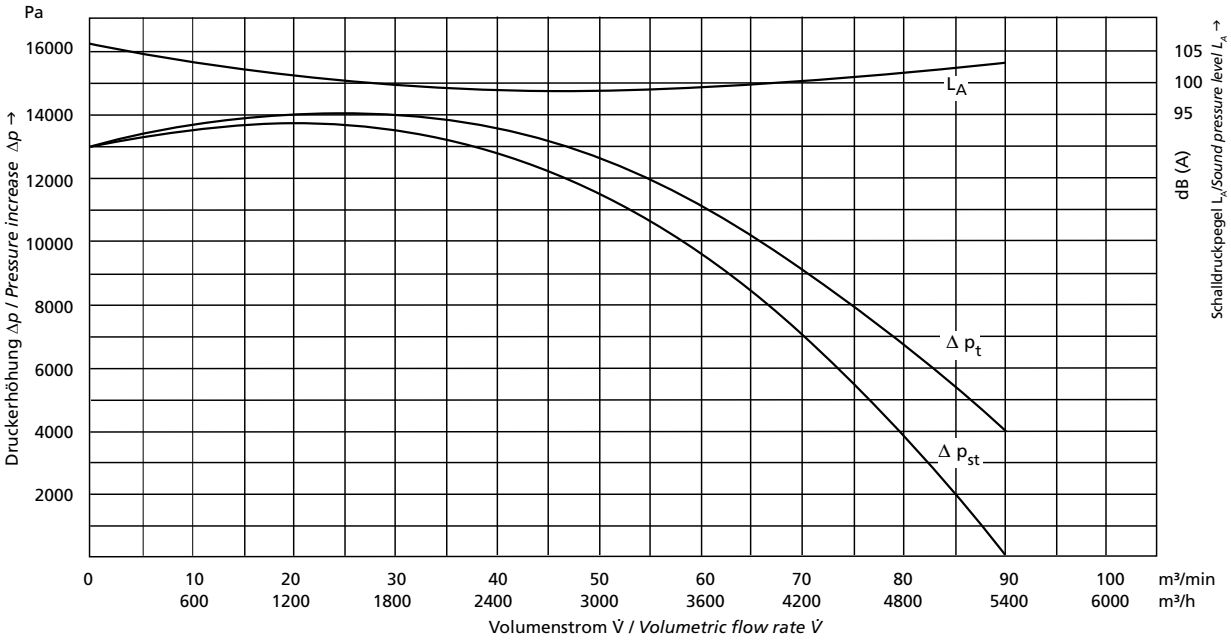

10.16/08

Technische und konstruktive Änderungen vorbehalten. Angaben gemäß ErP-Richtlinie siehe Seite 52-53.
Technical and constructional subject to change. Data according to ErP directive see page 52-53.

ENERGOEKONOM spol. s r.o., Wolkerova 433, CZ-250 82 Úvaly, Czech Republic, Tel.: +420 281 981 055, info@energoekonom.cz, www.energoekonom.cz